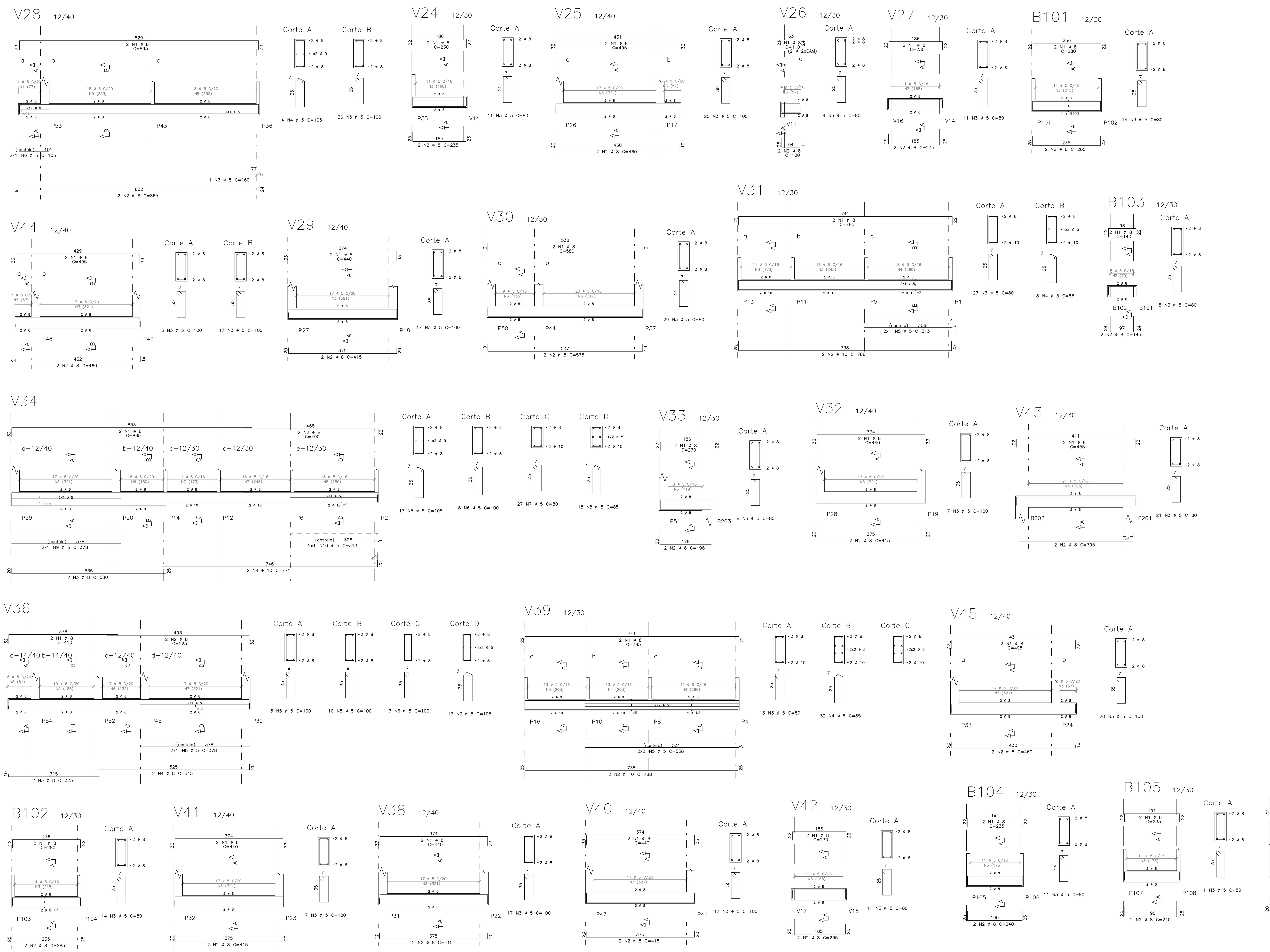

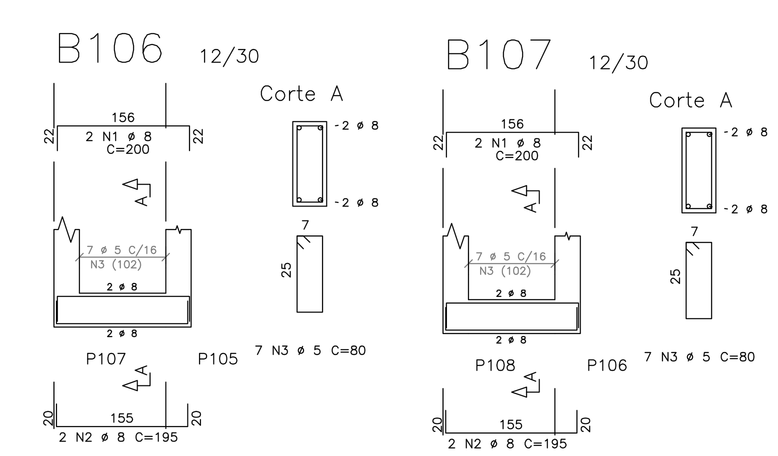

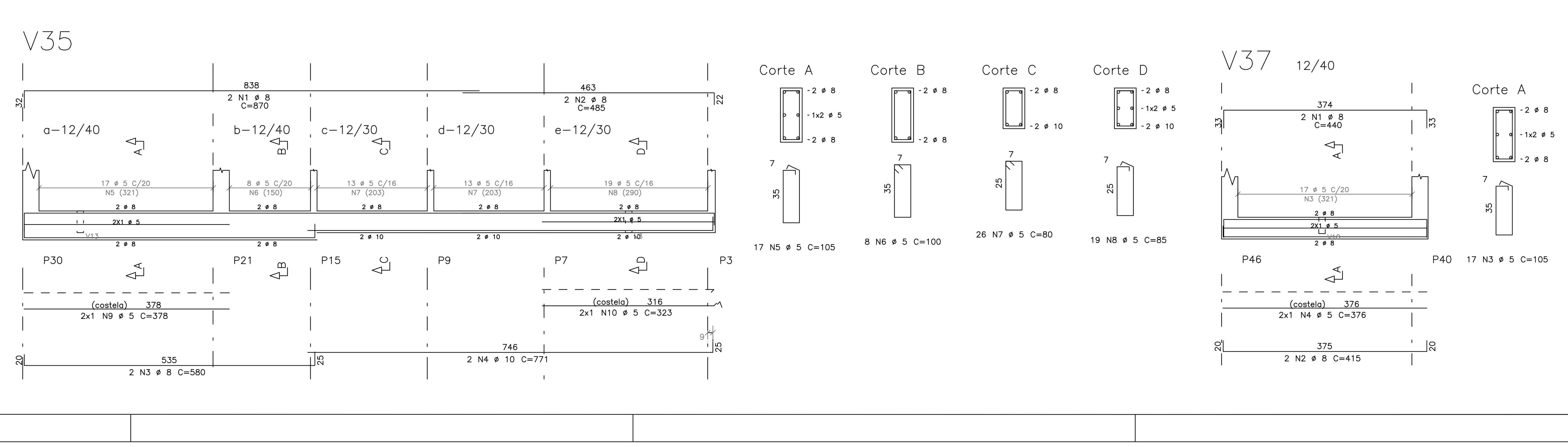

	AÇO	POS	BIT (mm)	QUANT	COMPR UNIT (cm)
V24					
	50A	1	8	2	230
	50A	2	8	2	235
	60B	3	5	11	80
V25					
	50A	1	8	2	495
	50A	2	8	2	460
	60B	3	5	20	100
V26					
	50A	1	8	4	110
	50A	2	8	2	100
	60B	3	5	4	80
V27					
	50A	1	8	2	230
	50A	2	8	2	235
	60B	3	5	11	80
V28					
	50A	1	8	2	895
	50A	2	8	2	865
	50A	3	8	1	160
	60B	4	5	4	105
	60B	5	5	36	100
	60B	6	5	2	105
V29					
	50A	1	8	2	440
	50A	2	8	2	415
	60B	3	5	17	100
V30					
	50A	1	8	2	580
	50A	2	8	2	575
	60B	3	5	29	80
V31					
	50A	1	8	2	785
	50A	2	10	2	788
	60B	3	5	27	80
	60B	4	5	18	85
	60B	5	5	2	313
V32					
	50A	1	8	2	440
	50A	2	8	2	415
	60B	3	5	17	100
V33					
	50A	1	8	2	230
	50A	2	8	2	198
	60B	3	5	8	80
V34					
	50A	1	8	2	865
	50A	2	8	2	490
	50A	3	8	2	580
	50A	4	10	2	771
	60B	5	5	17	105
	60B	6	5	8	100
	60B	7	5	27	80
	60B	8	5	18	85
	60B	9	5	2	378
	60B	10	5	2	313
V35					
	50A	1	8	2	870
	50A	2	8	2	485
	50A	3	8	2	580
	50A	4	10	2	771
	60B	5	5	17	105
	60B	6	5	8	100
	60B	7	5	26	80
	60B	8	5	19	85
	60B	9	5	2	378
	60B	10	5	2	323

	AÇO	POS	BIT (mm)	QUANT	COMPR UNIT (cm)
V36					
	50A	1	8	2	410
	50A	2	8	2	525
	50A	3	8	2	325
	50A	4	8	2	545
	60B	5	5	15	100
	60B	6	5	7	100
	60B	7	5	17	105
	60B	8	5	2	378
V37					
	50A	1	8	2	440
	50A	2	8	2	415
	60B	3	5	17	105
	60B	4	5	2	376
V38					
	50A	1	8	2	440
	50A	2	8	2	415
	60B	3	5	17	100
V39					
	50A	1	8	2	785
	50A	2	10	2	788
	60B	3	5	13	80
	60B	4	5	32	85
	60B	5	5	4	538
V40					
	50A	1	8	2	440
	50A	2	8	2	415
	60B	3	5	17	100
V41					
	50A	1	8	2	440
	50A	2	8	2	415
	60B	3	5	17	100
V42					
	50A	1	8	2	230
	50A	2	8	2	235
	60B	3	5	11	80
V43					
	50A	1	8	2	455
	50A	2	8	2	395
	60B	3	5	21	80
V44					
	50A	1	8	2	495
	50A	2	8	2	460
	60B	3	5	20	100
V45					
	50A	1	8	2	495
	50A	2	8	2	460
	60B	3	5	20	100
B101					
	50A	1	8	2	280
	50A	2	8	2	285
	60B	3	5	14	80
B102					
	50A	1	8	2	280
	50A	2	8	2	285
	60B	3	5	14	80
B103					
	50A	1	8	2	140
	50A	2	8	2	145
	60B	3	5	5	80
B104					
	50A	1	8	2	235
	50A	2	8	2	240
	60B	3	5	11	80
B105					
	50A	1	8	2	235
	50A	2	8	2	240
	60B	3	5	11	80
B106					
	50A	1	8	2	200
	50A	2	8	2	195
	60B	3	5	7	80
B107					
	50A	1	8	2	200
	50A	2	8	2	195
	60B	3	5	7	80

RESUMO AÇO CA 50-60			
AÇO	BIT (mm)	COMPR (m)	PESO (kg)
60B	5	647	104
50A	8	488	195
50A	10	62	39
Peso Total		60B =	104 kg
Peso Total		50A =	234 kg

CONCRETO		CARGAS PARA DIMENSIONAMENTO	
Fck= 25 MPa	A/C Máx.= 0.60	CARGA UTILIZAÇÃO	Kg/m2
E_{C28}= 28 GPa		REVESTIMENTO PISO	Kg/m2

ALVENARIA	MATERIAL :	TIJOLO CERÂMICO DE 6 FUROS
	REVESTIMENTO :	cm
LAJE	MATERIAL DE ENCHIMENTO:	Kgf/m3
	REVESTIMENTO :	cm

ALTERAÇÕES	
___/___/___	
___/___/___	
___/___/___	
___/___/___	

GOVERNO DO ESTADO DO PARANÁ
SEIL – SECRETARIA DE INFRAESTRUTURA E LOGÍSTICA
PARANÁ EDIFICAÇÕES
GERÊNCIA DE PROJETOS

PROPRIETÁRIO: GOVERNO DO ESTADO DO PARANÁ
MUNICÍPIO:
OBRA: UNIDADE DE SAÚDE DA FAMÍLIA– PORTE 1 / PSF DO RESIDENCIAL JULIETA LORDANI
ESCRITÓRIO REGIONAL:
LOCAL: RUA JOSE ENEAS SILVA, S/Nº – QUADRA: 07 AREA INSTITUCIONAL DO MUNICÍPIO
TIPO: CONSTRUÇÃO
AUTOR DO PROJETO/REGISTRO PROF: JOSE I. BORDINI/ CREA 13410D–PR
AUTOR DO PROJETO/REGISTRO PROF: JOSE I. BORDINI/ CREA 13410D–PR
RESPONSÁVEL TÉCNICO/REGISTRO PROF:
PROJETO: ESTRUTURAL
REFERÊNCIA: ARM. VIGAS DO TERREO

MEP–ARQUITETURA E PLANEJAMENTO LTDA–EPP
CNPJ: CNPJ: 06.164.906/0001–28
CAU : PR 61.798–9
RUA JUIZ DE FORA, 100, JD. SUMARÉ, LONDRINA–PR
CEP: 86020–680
E–MAIL: prosaude@prosaude.arq.br /SITE: www.prosaude.arq.br
TELENONE: (043) 3328.0218

DESENHO: MARCIO
DATA: FEVEREIRO /2014
ESCALA DO DESENHO: 1:50
ARQUIVO: EST_AP_USF 1_08_R00

EST 08 11